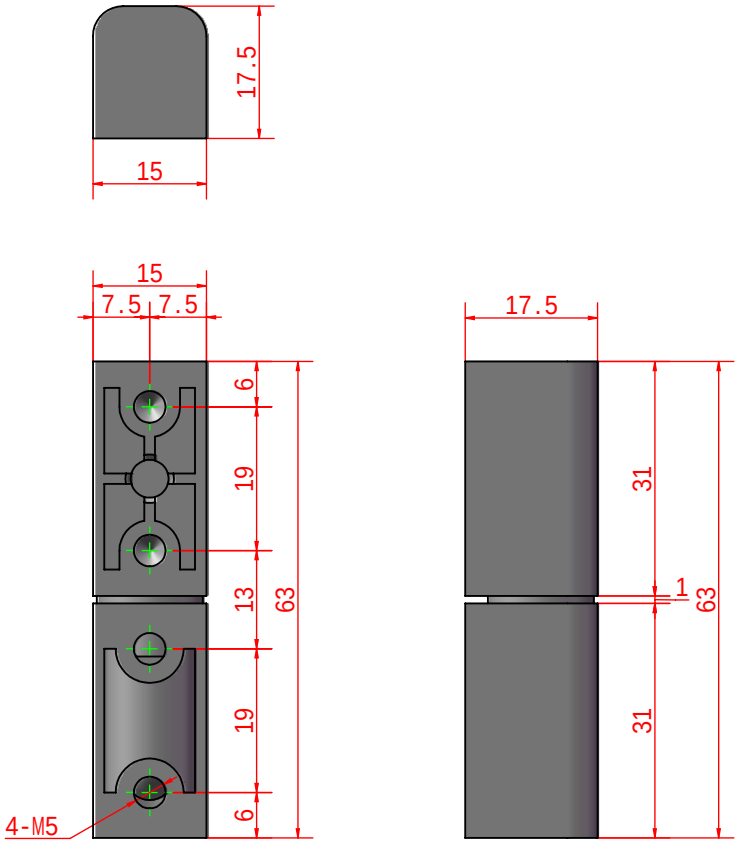

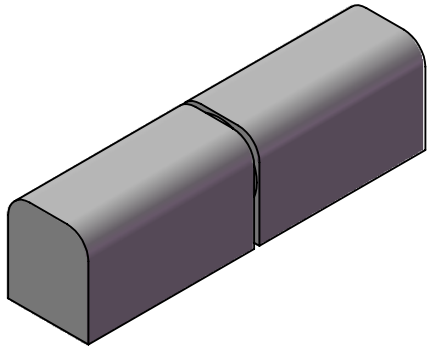

						E U r	SK SHANG KUN
						E ر r	
		⊥ M	⊥ `	o			4
	Ŕ o Є	Ŕ Є	!!	Ŕ o Є		⊥	
						1 E 1	SK2-013
			!!			Ŕ	